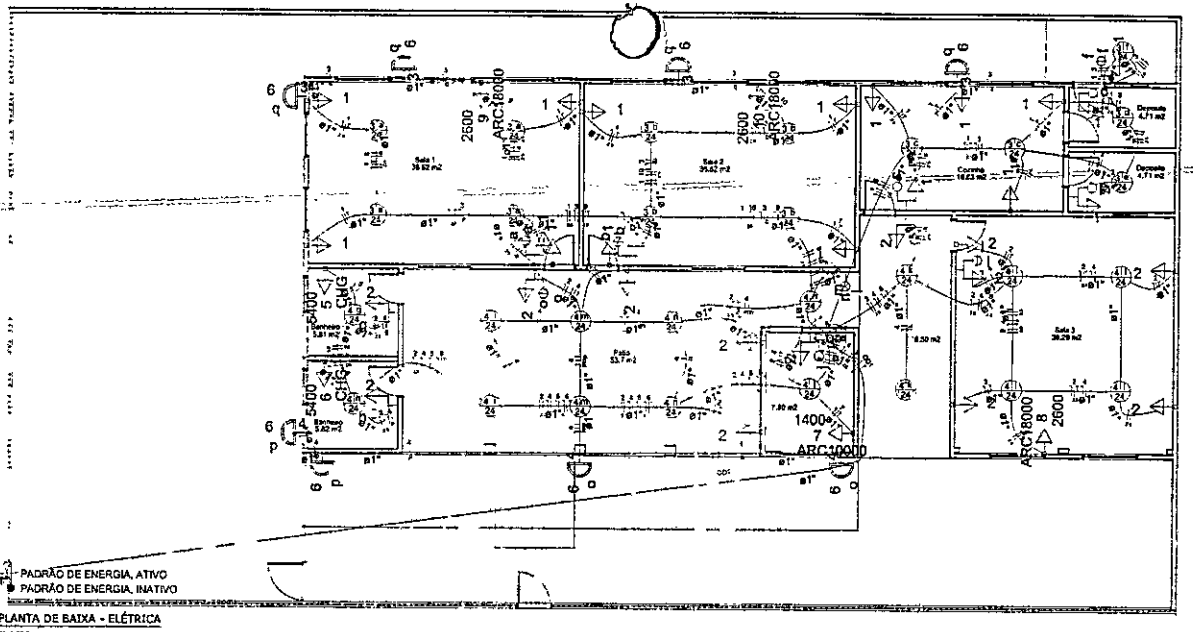

AL1 QM1 PADRÃO DE ENERGIA, ATIVO
PADRÃO DE ENERGIA, INATIVO

1 PLANTA DE BAIXA - ELÉTRICA
SEM ESCALA

Legenda

- 1 tecla simples & 1 tomada - 1,10m do piso
- 1 tecla simples & 1 tomada 2P+T - 1,10m do piso
- 2 teclas simples & 1 tomada - 1,10m do piso
- ARANDELA 5 W
- Caixa de medição embutir a 1,60m do piso
- Entrada de serviço aérea
- Interruptor simples 3 teclas - 1,10m do piso
- Painel led
- CHG 5 / 5400 — Ponto 2P+T a 2,20m do piso
- Quadro de distribuição - embutir a 1,50m do piso
- 1 — Tomada hexagonal (NBR 14136) - 2P+T 10 A a 1,10m do piso
- 2 — Tomada hexagonal (NBR 14136) - 2P+T 10 A a 2,20m do piso
- ARC10000 7 / 1400 — Tomada hexagonal (NBR 14136) - 2P+T 20 A a 2,20m do piso

Lista de Materiais

Acessórios p/ eletroduto	
Caixa PVC 4x2"	49 pç
Caixa PVC octogonal 3x3"	29 pç
Acessórios uso geral	
Bucha de nylon S8	11 pç
Fita isolante autofusão 20m	1 pç
Parafuso fenda galven. cab. panela 4,2x32mm autoatarrachante	11 pç
Cabo Unipolar (cobre)	
Isol.HEPR - anch.EVA - 0,6/1kV (ref. Pirelli Afumex)	
1,0 mm²	272.00 m
2,5 mm²	474.22 m
4 mm²	66.90 m
6 mm²	53.03 m
Dispositivo Elétrico - embutido	
Placa 2x4"	
Interruptor simples - 3 teclas	1 pç
Placa cega	2 pç
Placa p/ 1 função	23 pç
Placa p/ 2 funções	4 pç
Placa p/ 3 funções retangulares	3 pç
Placa p/ 3 funções	5 pç
S/ placa	
Interruptor 1 tecla simples e tomada 2P+T	3 pç
Interruptor 1 tecla simples e tomada hexagonal	4 pç
Interruptor 2 teclas simples e tomada hexagonal	5 pç
Tomada hexagonal (NBR 14136) 2P+T 10A	17 pç
Tomada hexagonal (NBR 14136) 2P+T 20A	5 pç
Dispositivo de Proteção	
Disjuntor Monopolar TIPO DIN, Corrente nominal	
10 A	8 pç
16 A	3 pç
25 A	2 pç
50 A	2 pç
Eletroduto PVC aparente	
Braçadeira galven. tipo cunha 1"	11 pç
Eletroduto, vara 3,0m 1"	13.00 m
Eletroduto PVC flexível	
Eletroduto leve 1"	186.13 m
Luminária LED	
LUMINÁRIA ARANDELA TIPO MEIA LUA LED DE 6 W	8 pç
Painel de led Plafon 24w	29 pç
Material p/ entrada serviço	
Caixa inspeção de aterramento 300x300x400mm	1 pç
Haste de aterramento aço/cobre D=15mm, comprimento 2,4m	2 pç
Poste concreto armado Comprimento 9,0m	1 pç
Entrada de Energia	
Entrada de energia elétrica, bifásica, com caixa de embutir, cabo de 35 mm2 e disjuntor DIN 50A	1 pç
Quadro de medição - ENERGISA	
Unidade consumidora individual - embutir Caixa Tipo B - Medição bifásica	1 pç
Quadro distrib. plástico - embutir	
Barr. monof. + DIN (Rol. Hager) Cap. 12 disj. unip. - In Perda 63A	1 pç

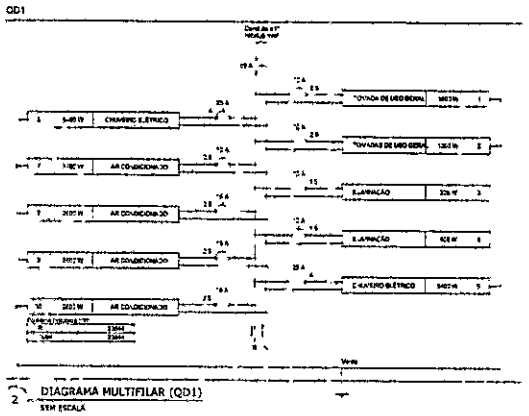

2 DIAGRAMA MULTIFILAR (QD1)
SEM ESCALA

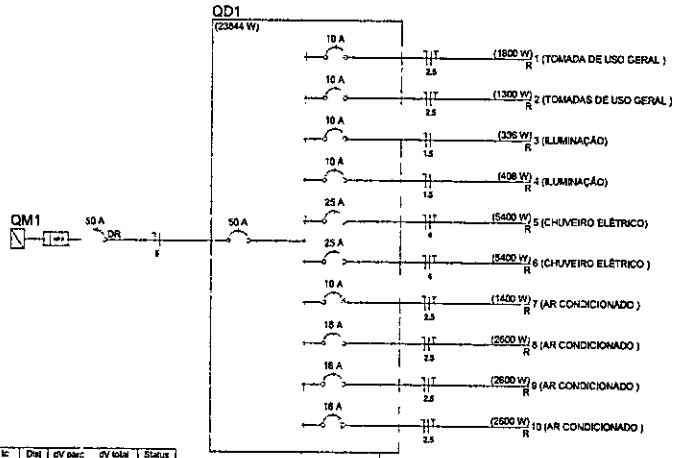

4 DIAGRAMA UNIFILAR
SEM ESCALA

Quadro de Cargas (QD1)

Circuito	Descrição	Esquema	Variável de ref.	V	Iluminação (W)			Tomadas (W)			Pot. total (VA)	Pot. total (W)	Fases	Pot. - R (W)	Pot. - S (W)	Pot. - T (W)	FCT	FCA	Iv (A)	Seção (mm2)	Ic (A)	Disj (A)	dV parc (%)	dV total (%)	Status
1	TOMADA DE USO GERAL	F+N+T	B1	220 V		24	100	1400	2600	5400	2000	1800	R	1800			1,00	0,57	6,9	2,5	31,0	10,0	0,36	1,62	Ok
2	TOMADAS DE USO GERAL	F+N+T	B1	220 V			13				1444	1300	R	1300			1,00	0,57	4,3	2,5	31,0	10,0	0,32	1,68	Ok
3	ILUMINAÇÃO	F+N	B1	220 V	4	13					336	336	R	336			1,00	0,57	1,5	1,5	23,0	10,0	0,19	1,56	Ok
	a					4					96	96	R	96				0,57	0,8	1,5	23,0				Ok
	b					4					96	96	R	96				0,57	1,5	1,5	23,0				Ok
	c					2					48	48	R	48				0,80	0,4	1,5	23,0				Ok
	d					1					24	24	R	24				0,80	0,5	1,5	23,0				Ok
	e					1					24	24	R	24				0,80	0,1	1,5	23,0				Ok
	f					1					24	24	R	24				0,80	0,1	1,5	23,0				Ok
	g				4						24	24	R	24				0,80	0,8	1,5	23,0				Ok
4	ILUMINAÇÃO	F+N	B1	220 V	4	16					408	408	R	408			1,00	0,57	2,0	1,5	23,0	10,0	0,09	1,68	Ok
	g					1					24	24	R	24				0,80	0,2	1,5	23,0				Ok
	h					1					24	24	R	24				0,80	0,4	1,5	23,0				Ok
	i					2					48	48	R	48				0,57	0,7	1,5	23,0				Ok
	j					1					24	24	R	24				0,80	1,6	1,5	23,0				Ok
	l					2					48	48	R	48				0,70	0,3	1,5	23,0				Ok
	m					4					96	96	R	96				0,70	0,9	1,5	23,0				Ok
	n					2					48	48	R	48				0,57	1,1	1,5	23,0				Ok
	o					3					72	72	R	72				0,57	1,6	1,5	23,0				Ok
	o				2						12	12	R	12				0,57	1,9	1,5	23,0				Ok
	p				2						12	12	R	12				0,57	2,3	1,5	23,0				Ok
5	CHUVEIRO ELÉTRICO	F+N+T	B1	220 V					1		5400	5400	R	5400			1,00	0,80	33,9	4	42,0	25,0	1,39	2,95	Ok
6	CHUVEIRO ELÉTRICO	F+N+T	B1	220 V					1		5400	5400	R	5400			1,00	0,80	40,9	4	42,0	25,0	1,24	2,81	Ok
7	AR CONDICIONADO	F+N+T	B1	220 V				1			1556	1400	R	1400			1,00	0,80	11,3	2,5	31,0	10,0	0,24	1,81	Ok
8	AR CONDICIONADO	F+N+T	B1	220 V					1		2889	2600	R	2600			1,00	0,70	18,8	2,5	31,0	16,0	0,82	2,38	Ok
9	AR CONDICIONADO	F+N+T	B1	220 V					1		2889	2600	R	2600			1,00	0,57	23,0	2,5	31,0	16,0	1,03	2,59	Ok
10	AR CONDICIONADO	F+N+T	B1	220 V					1		2889	2600	R	2600			1,00	0,57	23,0	2,5	31,0	16,0	1,02	2,59	Ok
TOTAL					8	29	31	1	3	2	25211	23844	R	23844			0	3							

3 QUADRO DE CARGAS (QD1)
SEM ESCALA

Quadro de Demanda (AL1)

Tipo de carga	Potência instalada (kVA)	Fator de demanda (%)	Demanda (kVA)
Iluminação e TUG's (Casas e Apartamentos)	4,18	52	2,18
Uso específico	21,02	24	5,05
		TOTAL	7,22

5 QUADRO DE DEMANDA (AL1)
SEM ESCALA

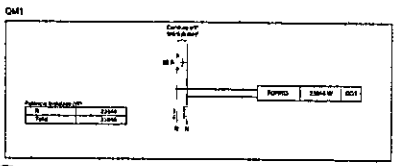

6 DIAGRAMA MULTIFILAR (QM1)
SEM ESCALA

TP ENGENHARIA

PROJETOS:
ARQUITETÔNICO
ESTRUTURAL
ELÉTRICO
HIDROSSANITÁRIO
COMBATE A INCÊNDIO

Projeto: ELÉTR
Folha nº 01 / nº Folhas 01

Assunto: REFORMA CRECHE MUNICIPAL JOÃO LÁZARO

Localização: RUA ZACARIAS IZIDORIO TRIGUEIRO, CENTRO

Cidade: AURORA Estado: TO Data: MAIO

Proprietário: PREFEITURA MUNICIPAL DE AURORA DO TOCANTINS

Área do lote: 500,29 m²
Área ocupada: 282,19 m²
Taxa de ocupação: 49,45%
Área edificada: 282,19 m²
Área permeável: 127,20 m²
Aproveitamento: 0,49
Permeabilidade: 24,92%

Conteúdo:
PLANTA BAIXA - ELÉTRICO
DIAGRAMAS
LISTA DE MATERIAIS
LEGENDA

Autor do Projeto: Cláudio Costa Lima, Engenheiro Civil, CREA-TO 311A/o D

Resp. Técnico:

DIREITO RESERVADO LEI 5772 DE 1976
A REPRODUÇÃO DO EXPRESSO DO SEU TODO OU PARTE DESTE PROJETO SEM PRÉVIA AUTORIZAÇÃO FICARÁ SUJEITO ÀS MEDIDAS LEGAIS CABÍVEIS. A ALTERAÇÃO DESTE PROJETO EXIME QUAISQUER RESPONSABILIDADES.

Assinatura

CPLICOMPRAS